КФЦС.431433.031.01ГЧ

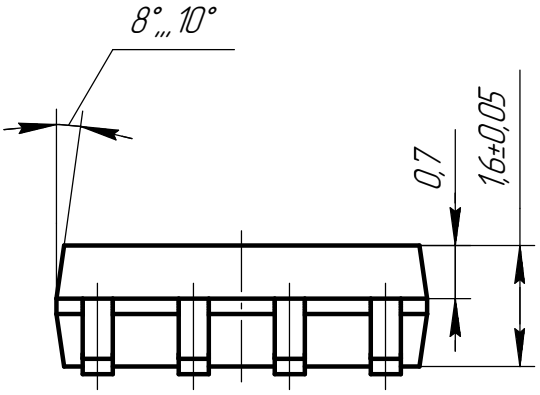


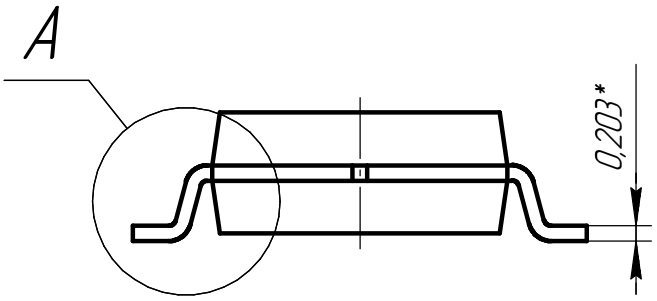


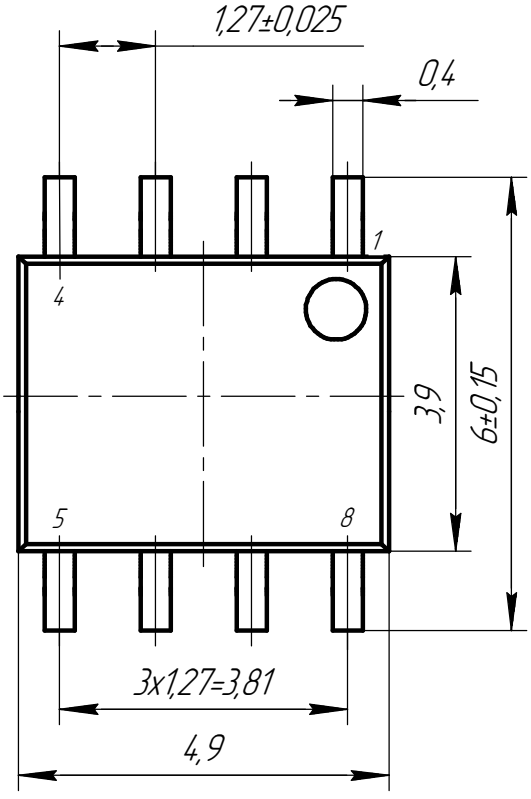


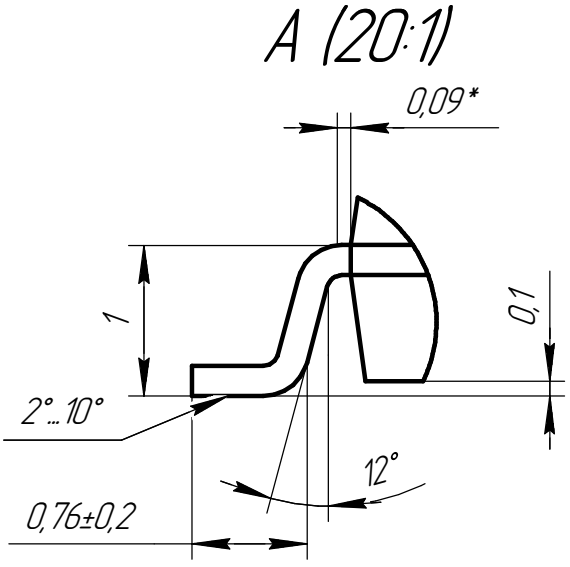


1 *Размеры для справок.
2 Неуказанные предельные отклонения ±0,05 мм.

| Изм. | Лист | № докум. | Подп. | Дата |
|---|---|---|---|---|
| Разраб. | | Штыкова Н.В. | | |
| Пров. | | Зубцов С.А. | | |
| Т.контр. | | Ковыркин П.Б. | | |
| | | | | |
| Н.контр. | | Сверчкова Ю.В. | | |
| Утв. | | Кобзев Ю.М. | | |

КФЦС.431433.031.01ГЧ

Микросхема
Корпус 4303.8-DH3 K
Габаритный чертеж

| Лит. | Масса | Масштаб |
|---|---|---|
| | | 10:1 |
| Лист | Листов 1 | |

АО "ДИЗАЙН ЦЕНТР "СОЮЗ"

Перв. примен. КФЦС.431433.031.01

Справ. №

Подп. и дата

Инв. № дубл.

Взам. инв. №

Подп. и дата

Инв. № подл.

Копировал

Формат А4