УКВД.430109.525ГЧ

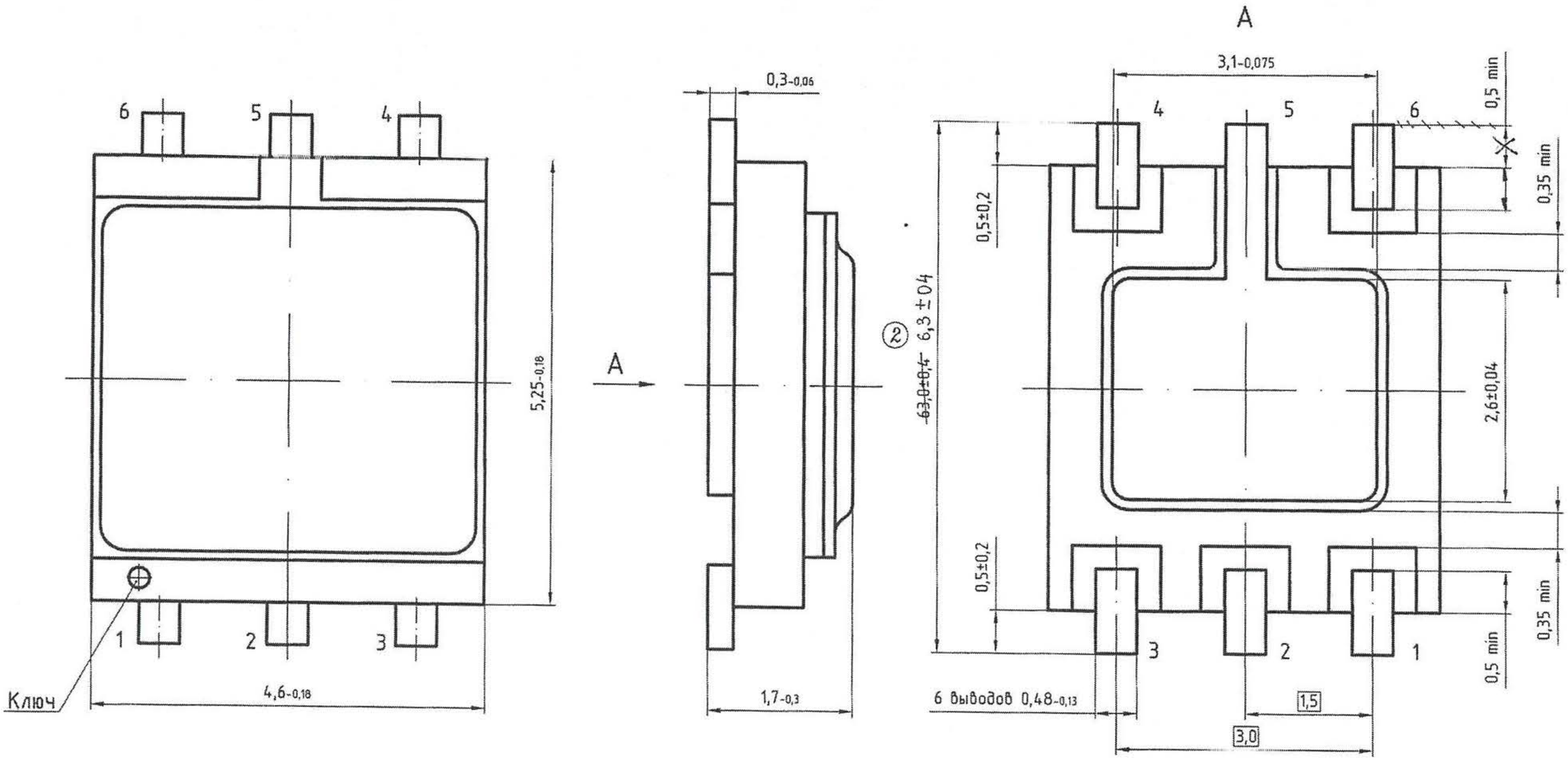

1. Нумерация площадок показана условно.

Изм.	Лист	№ докум.	Подп.	Дата	УКВД.430109.525ГЧ		
Разраб.		Крылова			Микросхема интегральная в корпусе 5221.6-1 Габаритный чертеж	Лит.	Масса	Масштаб 20:1
Пров.		Грязнова				Лист	Листов 1
Т.контр.							
Н.контр.		Мазаева					
Утв.		Данилов					

Копировал

Формат А3

Перв. примен.

Справ. №

Подп. и дата

Инв. № дубл.

Взам. инв. №

Подп. и дата

Инв. № подл.